# TABLE DE CUISSON À GAZ
# RÉFÉRENCE: TGVN604

ÉLECTROMÉNAGER

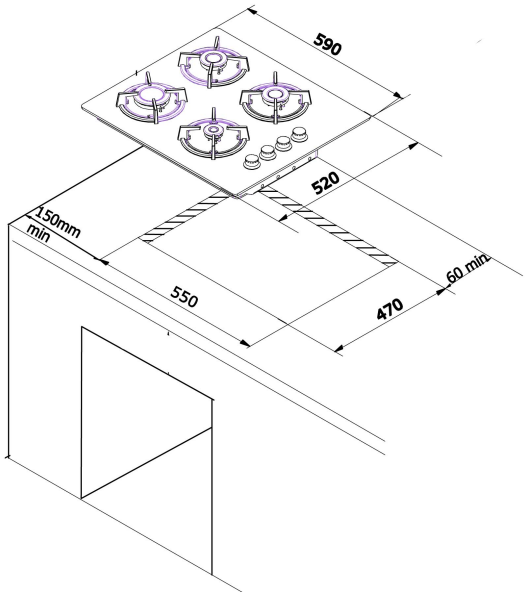




NORD INOX - Parc d'activité de la Cessoie
151, rue Simon Vollant - BP 163 - 59832 LAMBERSART Cedex
**WWW.NORD-INOX-PRO.FR**

# TABLE DE CUISSON À GAZ
# RÉFÉRENCE: TGVN604

ÉLECTROMÉNAGER

## INFORMATIONS COMPLÉMENTAIRES

| | |
|---|---|
| **Type d'installations** | Encastrable |
| **Type de table** | Gaz |
| **Coloris** | Noir |
| **Nombre de foyers** | 4 |
| **Type de foyers** | Plaques |
| **Commandes** | Manettes |
| **Prise** | Non |
| **Coloris commandes** | Noir |
| **Allumage** | Piezzo |
| **Témoin de mise sous tension** | Non |
| **Puissance maximum** | 6950W |
| **Foyer AV. droit (Dim / Puiss.)** | 950W |
| **Foyer arr droit (Dim./Puiss.)** | 1600W |
| **Foyer AV. gauche (Dim / Puiss.)** | 2800W |
| **Foyer arr gauche (Dim./Puiss.)** | 1600W |
| **Câble d'alimentation** | Fournis |
| **Dimension produit déballé** | H 100 x L 590 x P 520 mm |
| **Dimension produit emballé** | H 160 x L 705 x P 615 mm |
| **dimension d'encastrement** | 550 x 490 x min 60 mm |
| **Poids NET (Kg)** | 10.950 kg |
| **Poids BRUT (Kg)** | 12.150 kg |
| **Code EAN** | 3700222316619 |
| **Dispo. des pièces détachées** | 10 ans |



NORD INOX - Parc d'activité de la Cessoie
151, rue Simon Vollant - BP 163 - 59832 LAMBERSART Cedex
**WWW.NORD-INOX-PRO.FR**