HOTTE DÉCORATIVE
RÉFÉRENCE: HM4760NO3

ÉLECTROMÉNAGER

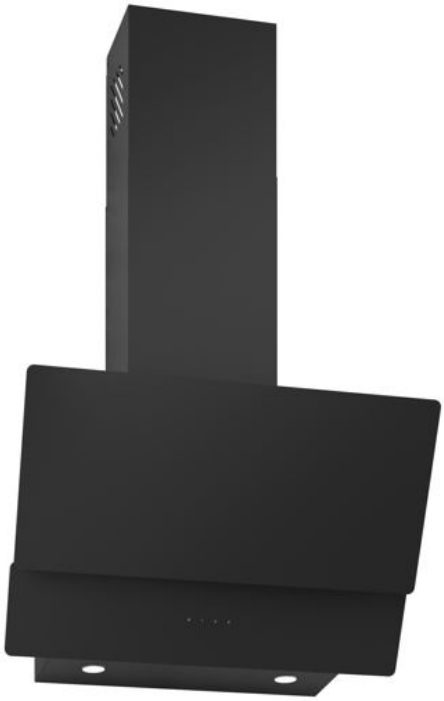

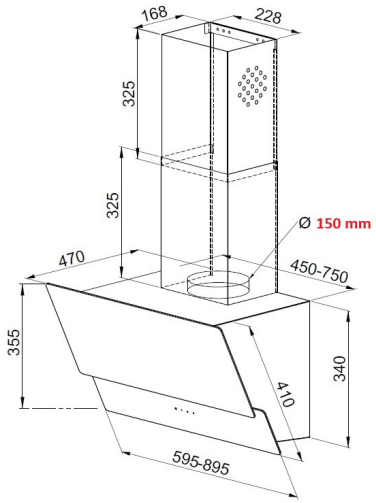

NORD INOX - Parc d'activité de la Cessoie
151, rue Simon Vollant - BP 163 - 59832 LAMBERSART Cedex
WWW.NORD-INOX-PRO.FR

INFORMATIONS COMPLÉMENTAIRES

Type de hotte	Décorative
Coloris	Noir
Commande	Commande Tactile
Classe energétique	D
Filtre à graisse	Filtre cassette Aluminium (lavable au lave-vaisselle)
Filtre à charbon	En option
Ref. Filtre à Charbon	HRO3
Débit d'air en m3	min 210m3/h – max 455m3/h Directive EU 66/2014
Free Flow	550m3/h
Directives	Basse tension 2014/35/UE CEM 2014/30/UE EU 66/2014
Vitesses	3
Puissance sonore	44 – 64 dBA
Diamètre évacuation (mm)	150
Câble d'alimentation	oui
Prise	Oui
Dimension produit déballé	H 340 x L 595 x P 375 mm
Dimension produit emballé	H 500 X L 640 X P 430
Poids NET (Kg)	11.370 kg
Poids BRUT (Kg)	15.11 kg
EAN	3700222319672
Garantie	2 ans
Norme	EMC 2014/30/EU, EN 60335-1:2012 +AC:2014 + A11:2014 + A13:2017 + A1:2019 + A14:2019 + A2:2019 + A15:2021
Dispo. des pièces détachées	10 ans

NORD INOX - Parc d'activité de la Cessoie
151, rue Simon Vollant - BP 163 - 59832 LAMBERSART Cedex
WWW.NORD-INOX-PRO.FR