EVIER WAVE
RÉFÉRENCE: WAVE105GBL

EVIERS

FABRIQUÉ EN FRANCE

BIO COMPOSITE

DAVKITCHEN

FDES DISPONIBLE

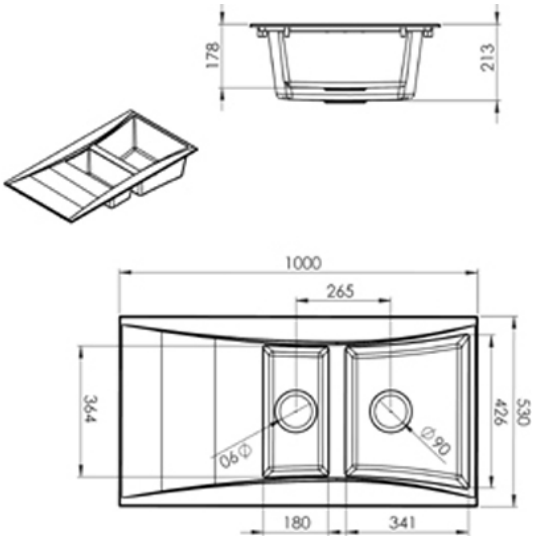

NORD INOX - Parc d'activité de la Cessoie
151, rue Simon Vollant - BP 163 - 59832 LAMBERSART Cedex
WWW.NORD-INOX-PRO.FR

EVIER WAVE
RÉFÉRENCE: WAVE105GBL

EVIERS

INFORMATIONS COMPLÉMENTAIRES

Type de pose	à encastrer
Matière	Premium Composite
Finition	Blanc
Nombre de cuves	1, 5 Cuves
Vidage	inclus, ref : VM105TPVRS
Dimension évier	1000×530 mm
Dimension des cuves (mm)	341 x 426 x 200 / 180 x 364 mm
dimension d'encastrement	976 x 506 mm
Dimension minimum du meuble	600 mm
Poids NET (Kg)	8 kg
Poids BRUT (Kg)	9.60 KG
Code EAN	3700222305453
Position de cuve	Réversible
Fixation	Se fixe sur un plan de travail
Garantie	5 ans
Bio	BIO* (55% des matières fossiles remplacées par des matières biosourcées)
Résistance	Résistance aux chocs (jusqu'à 470MPa), à la température (jusqu'à 300°C), à l'abrasion, aux taches et à l'hydrolyse

NORD INOX - Parc d'activité de la Cessoie
151, rue Simon Vollant - BP 163 - 59832 LAMBERSART Cedex
WWW.NORD-INOX-PRO.FR

Vidage manuel

VM105TPVRS

INFORMATIONS COMPLÉMENTAIRES

Type d'installation	Bonde 90
Code EAN	3700222311188

NORD INOX - Parc d'activité de la Cessoie
151, rue Simon Vollant - BP 163 - 59832 LAMBERSART Cedex
WWW.NORD-INOX-PRO.FR