EVIER ANTI-RAYURE
RÉFÉRENCE: KIBAARNU

EVIERS

FDES DISPONIBLE

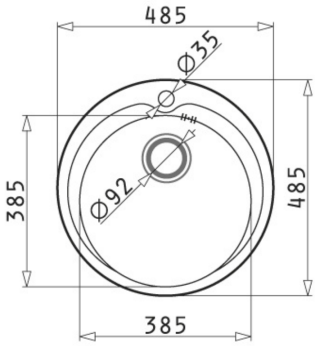

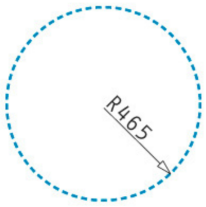

NORD INOX - Parc d'activité de la Cessoie
151, rue Simon Vollant - BP 163 - 59832 LAMBERSART Cedex
WWW.NORD-INOX-PRO.FR

FDES DISPONIBLE

INFORMATIONS COMPLÉMENTAIRES

Type de pose	à encastrer
Matière	Inox
Finition	Anti-Rayure
Vidage	en option Réf. BMTP
Percé	Oui
Diamètre de perçage robinet	35 mm
Dimension évier	Diam CUVE RONDE 485mm
Encastrement	465mm
Dimension minimum du meuble	450 mm
Poids NET	1.58 Kg
Code EAN	5201217053789

NORD INOX - Parc d'activité de la Cessoie
151, rue Simon Vollant - BP 163 - 59832 LAMBERSART Cedex
WWW.NORD-INOX-PRO.FR

FDES DISPONIBLE

Vidage manuel

VM1TPV

INFORMATIONS COMPLÉMENTAIRES

Type d'installation	Bonde panier
Code EAN	3700222300946

NORD INOX - Parc d'activité de la Cessoie
151, rue Simon Vollant - BP 163 - 59832 LAMBERSART Cedex
WWW.NORD-INOX-PRO.FR