DOMINO À INDUCTION
RÉFÉRENCE: DIM29

ÉLECTROMÉNAGER

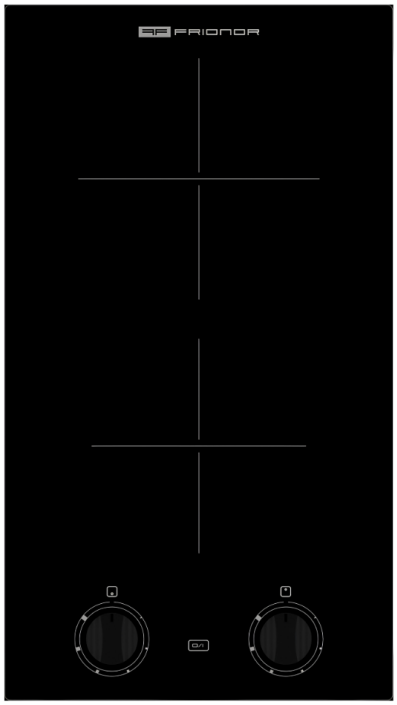

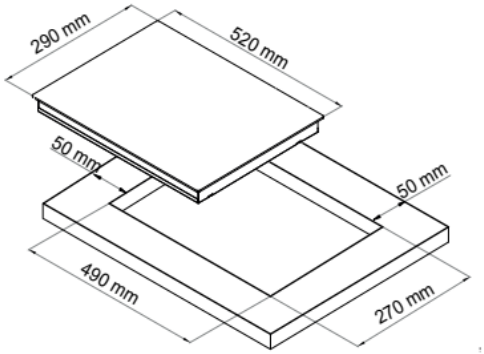

NORD INOX - Parc d'activité de la Cessoie
151, rue Simon Vollant - BP 163 - 59832 LAMBERSART Cedex
WWW.NORD-INOX-PRO.FR

DOMINO À INDUCTION
RÉFÉRENCE: DIM29

ÉLECTROMÉNAGER

INFORMATIONS COMPLÉMENTAIRES

Type d'installations	Encastrable
Type de table	Induction
Coloris	Noir
Nombre de foyers	2
Commandes	Manettes
Coloris commandes	Noires
Témoin chaleur résiduelle	Oui
Dispositif anti-débordement	Oui
Foyer avant (Dim/Puiss)	Ø 180 – 1500 Watts
Foyer arrière (Dim/Puiss.)	Ø 180 – 2000 Watts
Réseau électrique	220-240V, 50/60 Hz
Câble d'alimentation	Oui
Sécurité	Oui
Dimension déballé (mm)	520 x 290 x 61mm
Dimension emballé (mm)	xH115 x L375 x P580 mm
Dimension encastrement	L 270 x P 490 mm
Poids NET (Kg)	5.40 kg
Poids BRUT (Kg)	6.50 kg
Recyclabilité	Produit majoritairement recyclable
Code EAN	3700222317067
Dispo. des pièces détachées	10 ans

NORD INOX - Parc d'activité de la Cessoie
151, rue Simon Vollant - BP 163 - 59832 LAMBERSART Cedex
WWW.NORD-INOX-PRO.FR